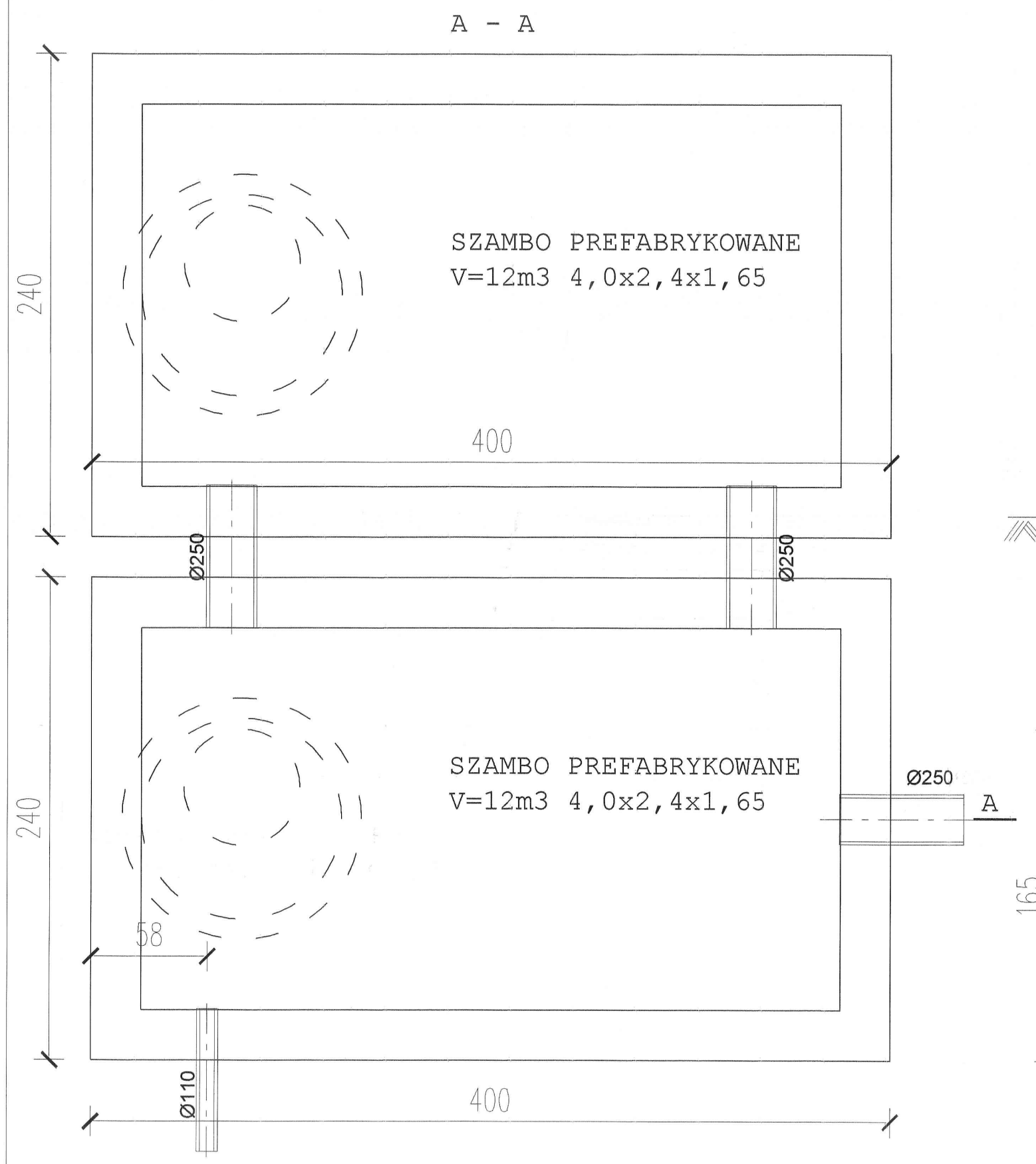

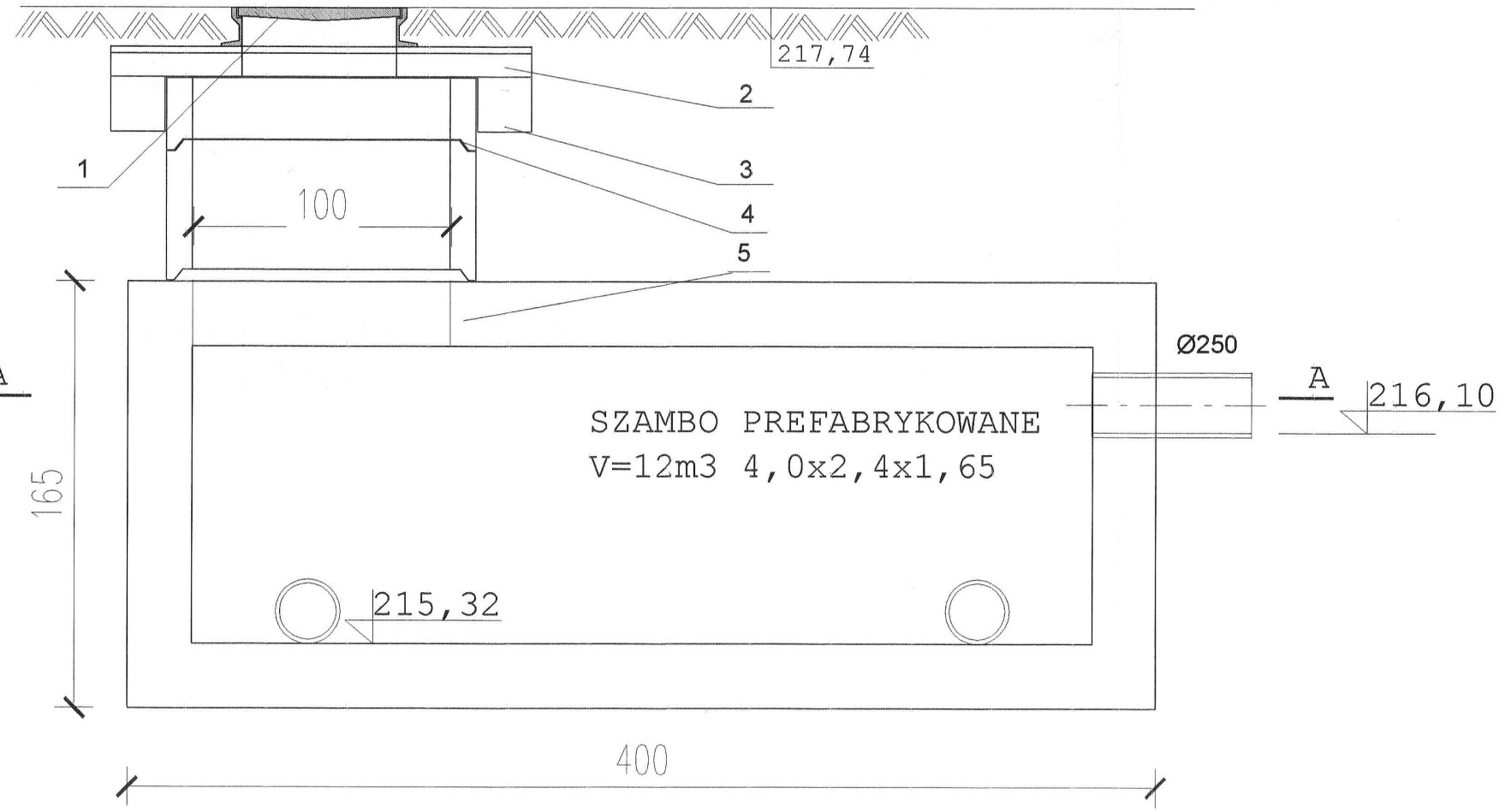

TARNOWSKIE WODOCIĄGI
Sp. z o.o.
Tarnów, ul. Narutowicza 37
DZIAŁ TECHNICZNY

OPIS	
1	WŁAZ ŻELIWNY TYPU CIĘŻKIEGO OPb
2	PRZYKRYWA TYP PBPO NA PIERŚCIEŃ ODCIĄŻAJĄCY ŚREDNICA ZEW. 1770mm
3	PIERŚCIEŃ ODCIĄŻAJĄCY TYP PBO ŚREDNICA ZEW. 1770mm
4	PREFABRYKOWANE KRĘGI ø1000 WYKONANE Z BETONU Z DODANYM ŚRODKIEM WODOSZCZELNYM AF-1. POKRYTE POWŁOKĄ BITUMICZNĄ"R+P"
5	ZBIORNIK RETENCYJNY PREFABRYKOWANY 12,0m3

AKKA
Pracownia Architektoniczna
31-153 Kraków, ul. Szlak 65
tel./fax. +48 (12) 632 18 53
www.akka-architekci.pl

INWESTOR
Specjalistyczny Szpital
im. E. Szczeklika w Tarnowie
Ul. Szpitalna13, 33-100 Tarnów

ADRES INWESTYCJI
Ul. Szpitalna, 33-100 Tarnów

TEMAT PROJEKTU
PROJEKT WYKONAWCZY PRZEBUDOWY I ROZBUDOWY PARKINGU NAZIEMNEGO ORAZ BUDOWY WJAZDU PRZY ULICY SZPITALNEJ WRAZ Z NIEZBĘDNĄ INFRASTRUKTURĄ TECHNICZNĄ NA DZIAŁKACH NR: 137/1, 122/5, 65/7 I 67/7, OBRĘB 164 PRZY UL. SZPITALNEJ 13 W TARNOWIE

TEMAT RYSUNKU
ZBIORNIK RETENCYJNY- TECHNOLOGIA

SPECJALNOŚĆ: SANITARNA
FAZA: PROJ. WYKONAWCZY
NR RYS.: 3

PROJEKANT:
inż. RAFAŁ WOŹNICA
specjalność instalacyjna
MAP/0123/POOS/06

SPRAWDZAJĄCY:
mgr. inż. PAWEŁ BUDZIŃSKI
specjalność instalacyjna
MAP/194/PWOS/11

SKALA	REWIZJA	KOD PROJEKTU	DATA
1:25	000	S	2015.11

PROJEKT JEST CHRONIONY PRAWEM AUTORSKIM ZGODNIE Z USTAWĄ ZDNIA 4 LUTEGO 1994 O PRAWIE AUTORSKIM I PRAWACH POKREWNYCH (DZ. U. 00.80.904 Z POZ.ZM.). I NIE MOŻE BYĆ KOPIOWANY ANI ROZPOWSZECHNIANY BEZ PISEMNEJ ZGODY AUTORÓW

PLIK NR: PLIK